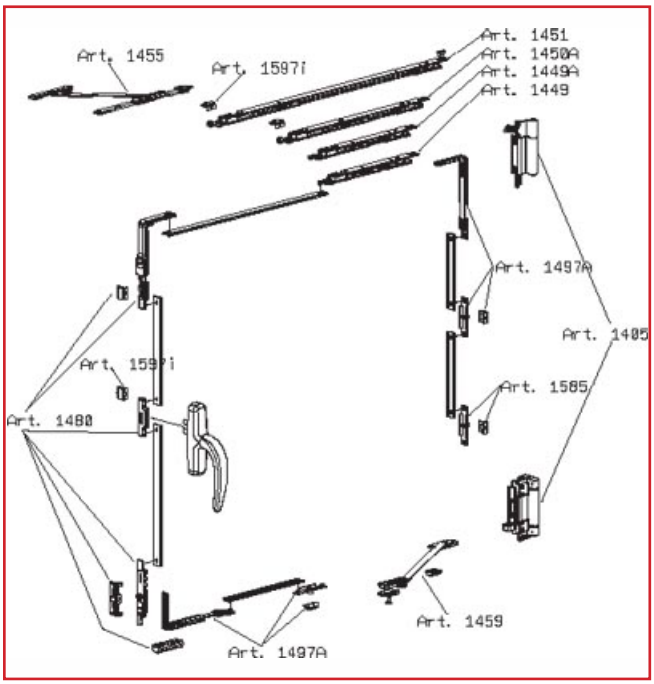

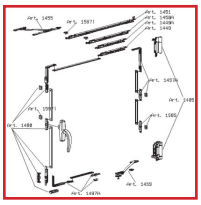

FAPIM - OB GALIPLUS 2

DESCRIPTIF

Européenne Paumelle inférieure: Partie fixée au dormant en zamac à haute résistance et contre-plaques de fixation pré-montées en acier inox; partie fixée à l'ouvrant en aluminium extrudé et contre-plaque relative en zamac. Vis de blocage frontales pour faciliter le serrage. Possibilité de réglage horizontal et vertical. Paumelle supérieure: Partie fixée au dormant en aluminium extrudé, contre-plaque de fixation pré-montée en acier inox; partie fixée à l'ouvrant en laiton moulé sous pression. Axe et vis en acier inox. Axe de rotation en acier inox avec cran de positionnement. Equipée d'un dispositif à friction qui évite l'extraction totale en phase de montage ou de démontage complété, d'une vis de sûreté en acier inox qui bloque l'axe dans la partie supérieure de la paumelle.

DETAILS

Oscillo-battant pour profil à gorge européenne. Poids maxi 130 kg. Simplicité et rapidité de pose. Dispositif anti-fausse manœuvre intégré dans le renvoi d'angle. Paumelles à clamer avec contre-plaques de fixation en acier inox. Compas et points de fermeture réglables en acier inox. La paumelle inférieure peut être réglée verticalement (-0,5/+4 mm) et horizontalement (± 4 mm) la fenêtre étant fermée.
Voir doc technique

Code	Modèle	
357066	1597I_Z5	
357225	1581A_Z5	Corps et gâche en zamac zingué avec friction
357226	1585_Z5	
357230	1497A_Z5	Corps de renvoi d'angle, glissière, point fermeture supplémentaire intermé
357240	1459_Z5	Pièces fixe et mobile en zamack recouvert de nylon faisant fonction d'amortisseur - Levier d'arrêt en acier i