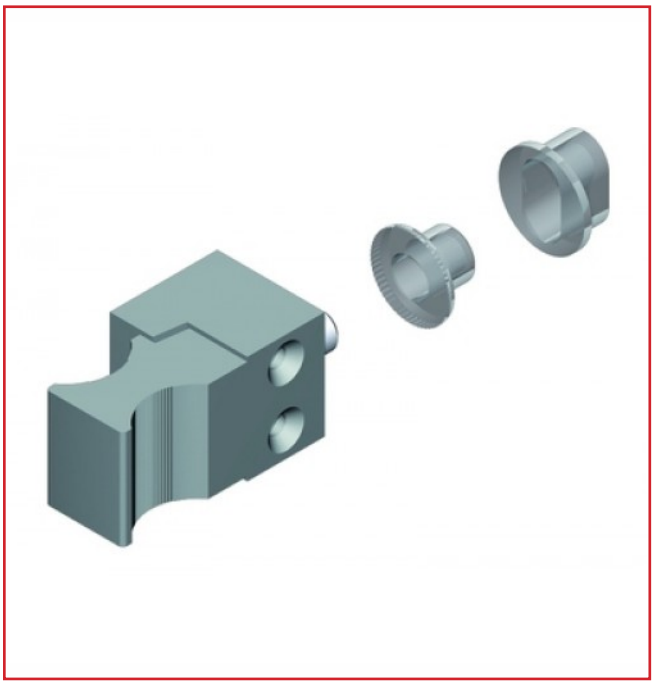

VERROU DE CONDAMNATION FIXATION LATéRALE

DESCRIPTIF

Verrou de condamnation pour petits coulissants et châssis de doublage.
Bouchons compris.
Fixation latérale par vis Ø4 non fournies.
Hauteur du pêne : 9,5 ou 19,5 mm suivant le modèle.

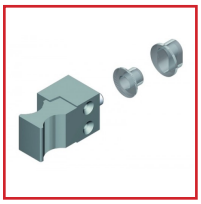

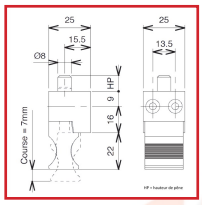

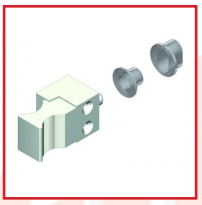

DETAILS

Finition : blanc brillant Ral 9010, noir foncé mat Ral 9005 ou gris alu mat Ral 9006.

Code	Hauteur	Finition
349337	Pêne : 9,5 mm	Gris alu mat (RAL 9006)
349337W	Pêne : 9,5 mm	Blanc pur brillant (RAL 9010)
349339A	Pêne : 19,5 mm	Gris alu mat (RAL 9006)
349339B	Pêne : 19,5 mm	Brun mat (RAL1247)
349339C	Pêne : 19,5 mm	Noir foncé mat (RAL 9005)
349339KM	Pêne : 19,5 mm	Blanc mat (RAL 9016)
349339W	Pêne : 19,5 mm	Blanc pur brillant (RAL 9010)