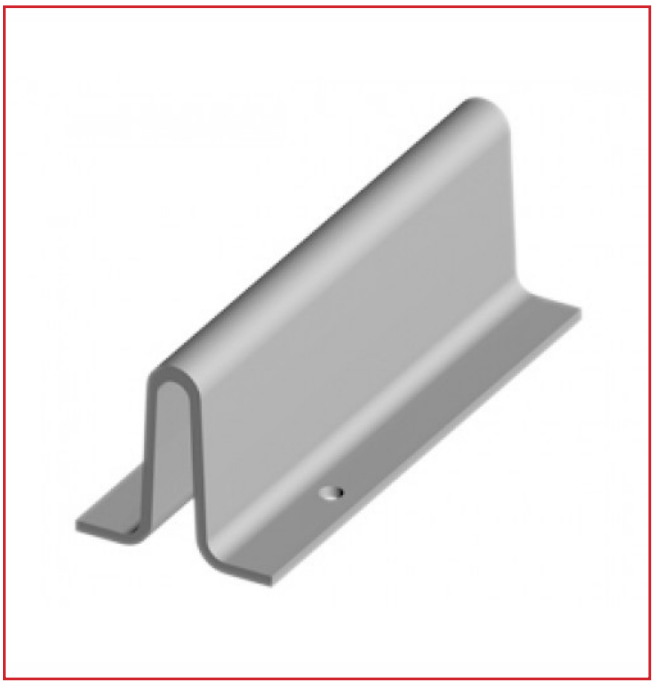

RAIL à SCELLER - POUR ROUE à GORGE RONDE

DESCRIPTIF

Rail à sceller pour gorge ronde de 16 mm.
Longueur : 3000 mm.
Hauteur : 50 mm.

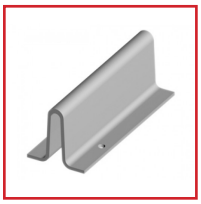

DETAILS

En acier galvanisé.

Code	Désignation
335294	Rail à sceller