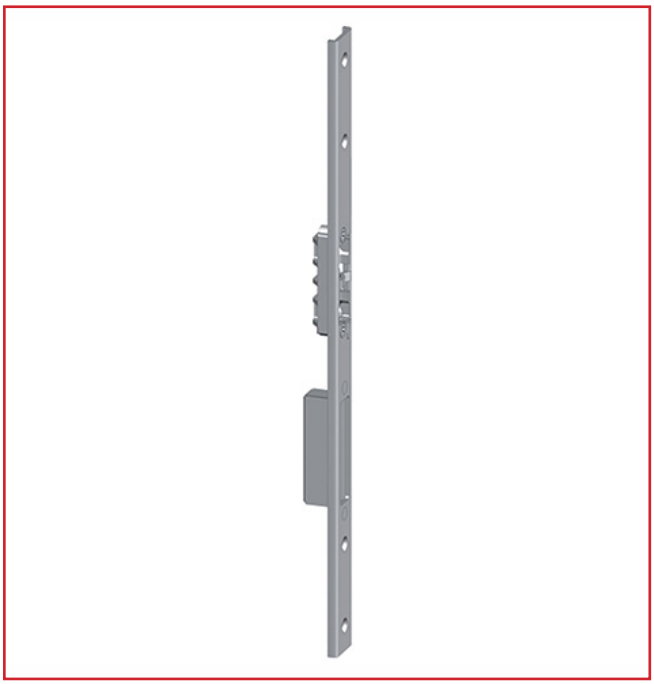

GâCHE CENTRALE PRéCLAMéE GAUCHE

DESCRIPTIF

Utilisation de ce type de gâche pour les serrures à relevage de béquille, ouverture à la clé et automatique.

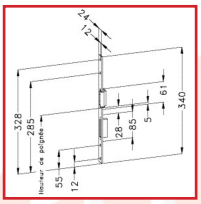

DETAILS

Gâche centrale préclamée U ou plate gauche. Utilisation de ce type de gâche pour les serrures à relevage de béquille, ouverture à la clé et automatique.

Code	Caractéristiques
307822A	Gâche centrale préclamée U 35 x 8 mm gauche
307823A	Gâche centrale préclamée droite plate 34,5 x 3 mm